Nom du fabricant: MATEO

canape 3 places fonction electrique

ENG / **ASSEMBLING INSTRUCTIONS**
FRE / **NOTICE DE MONTAGE**
GER / **MONTAGEANLEITUNG**
ITA / **ISTRUZIONI DI MONTAGGIO**
SPA / **INSTRUCCIONES DE MONTAJE**
POR / **INSTRUÇÕES DE MONTAGEM**

30 MIN

x2

bobochic
PARIS

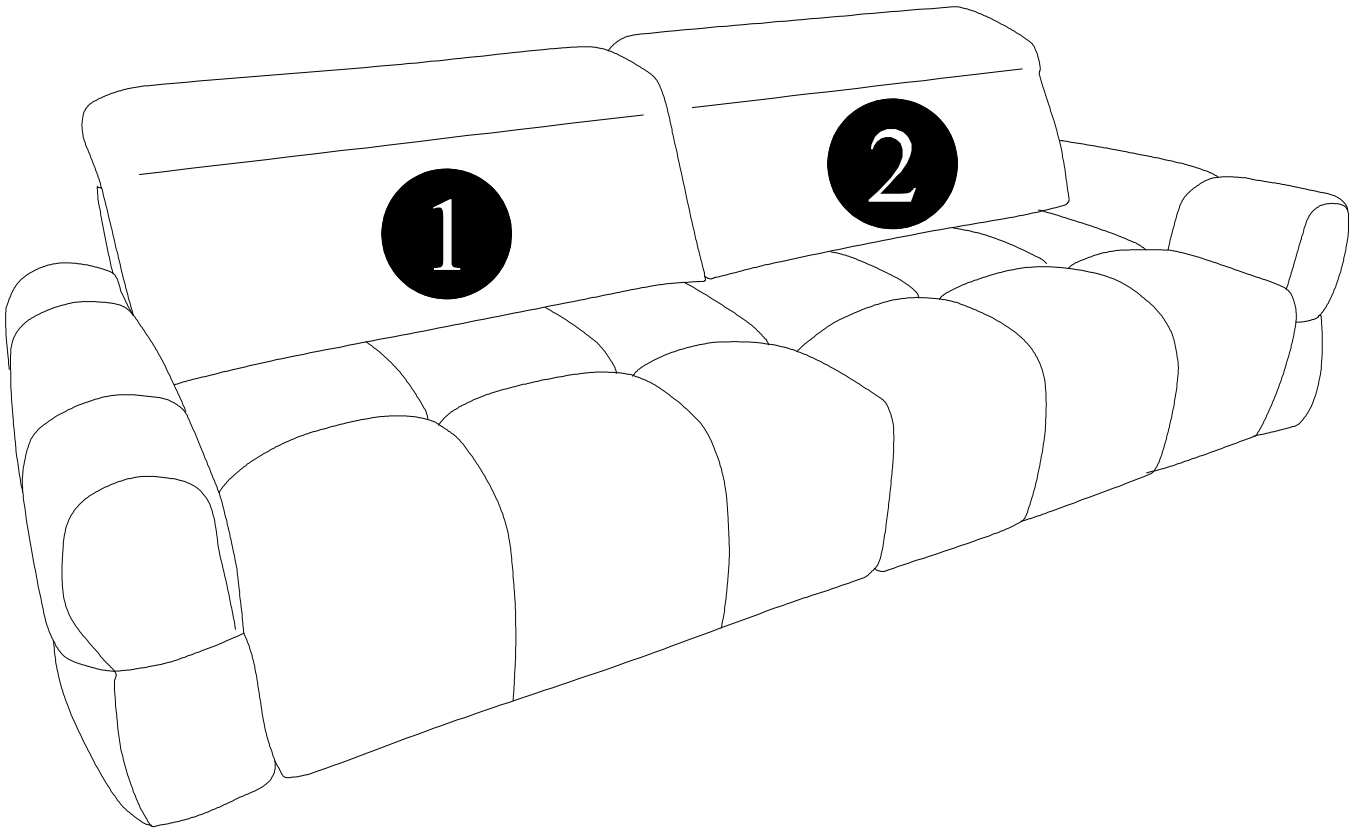

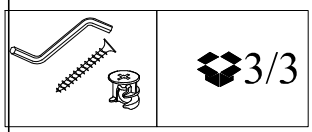

3/3



A	B	C
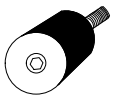 12x	 2x	 2x
H-50		

Teil	Pcs	Colli
1	1x	1/3
2	1x	2/3

A	B	C
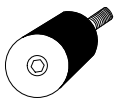 12x	 2x	 2x
H-50		

1

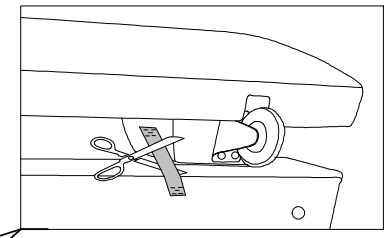

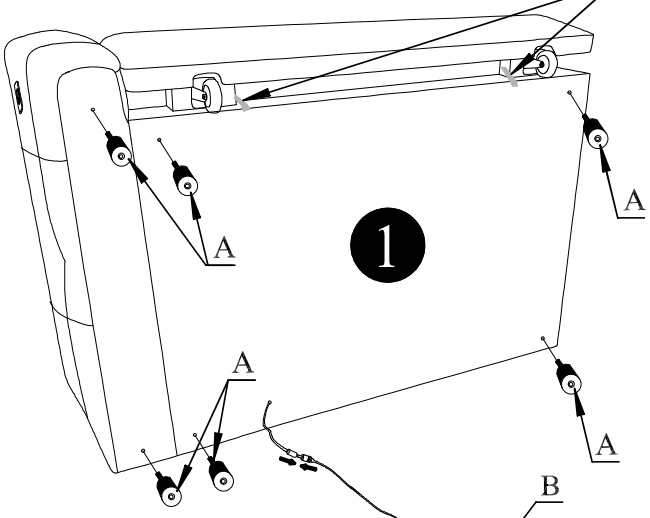

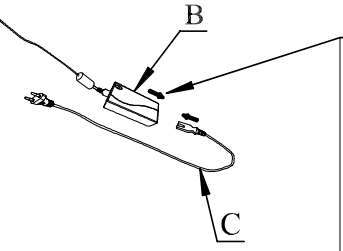

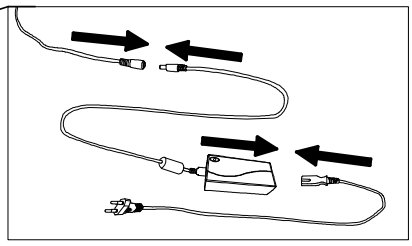

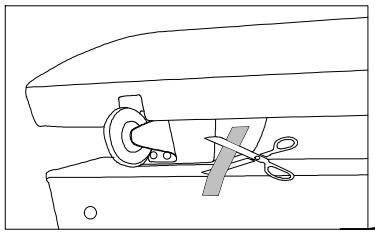

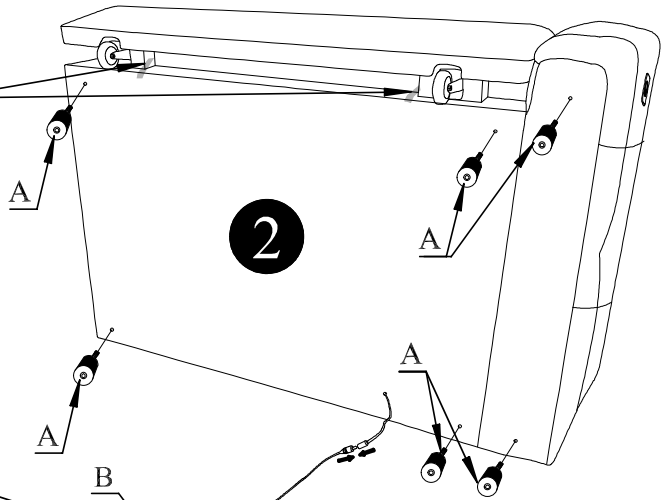

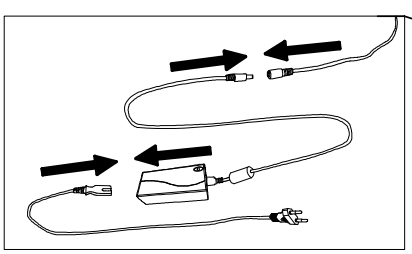

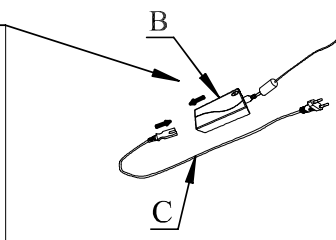

2

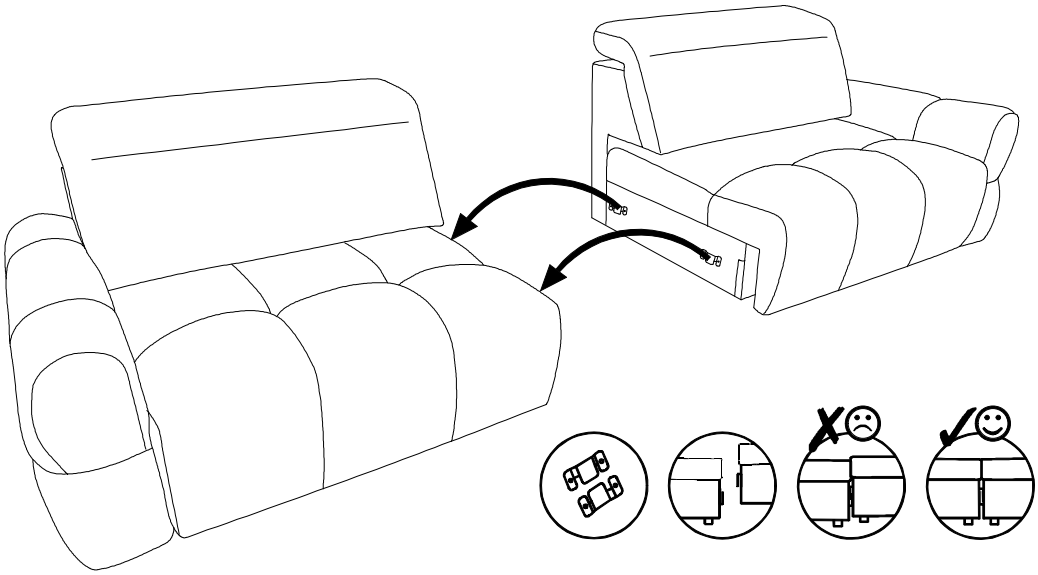

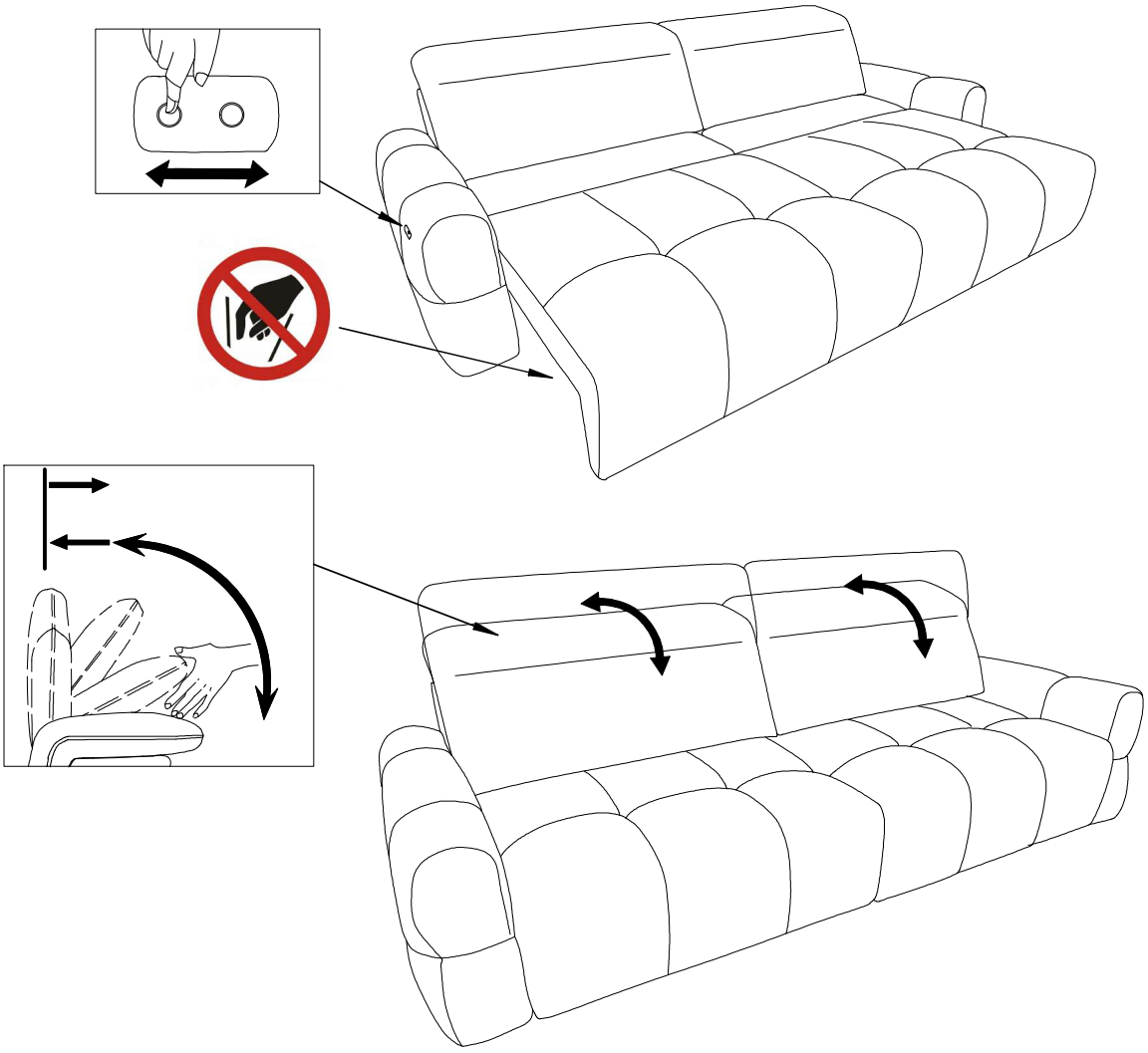

FABRICANT

FABRYKA MEBLI WERSAL Z.B.Ł. KACZOROWSCY SP.K.

JANKOWY 1A, 63-604 BARANÓW

email: biuro@wersal.pl

LE TRI FACILE

BAC DE TRI

FR

Pensez à donner ou recycler.

Association ou Magasin ou Déchèterie

https://quefairedemesdechets.fr

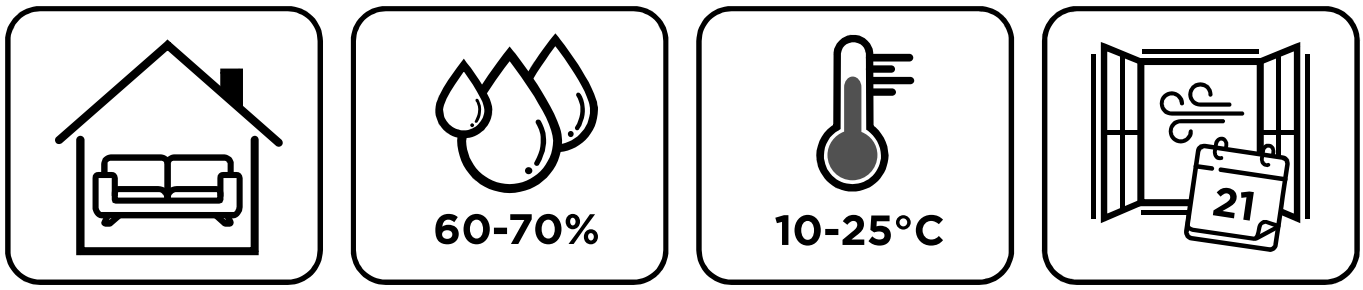

EN: Furniture containing wood-based panels can emit pollutants into the indoor air. It is therefore recommended that the room be ventilated frequently for at least four weeks after installation.

FR: Les meubles contenant des panneaux à base de bois peuvent émettre des substances polluantes dans l'air intérieur. Il est donc recommandé, après l'installation du meuble, d'aérer fréquemment la pièce pendant au moins quatre semaines.

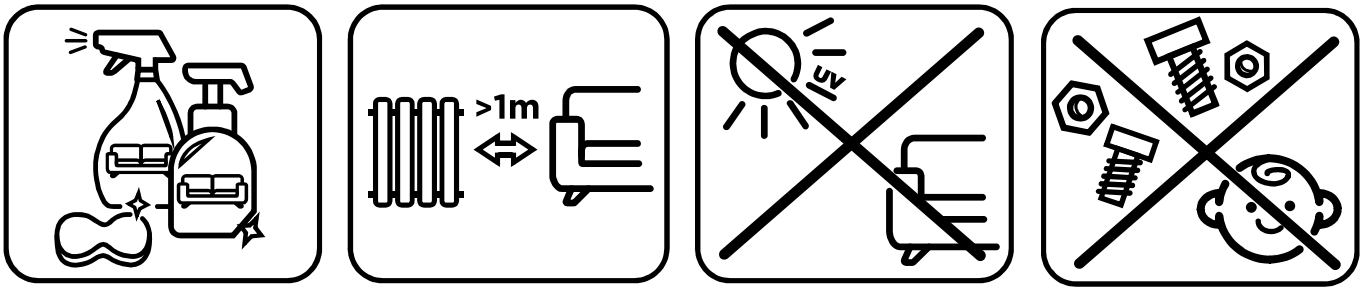

EN: Disconnect the appliance from the power source before cleaning it.

FR: Débranchez l'appareil avant de le nettoyer.

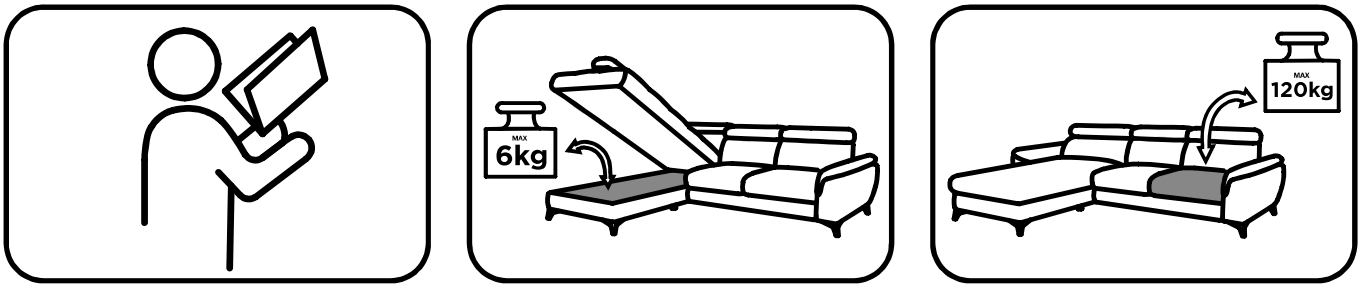

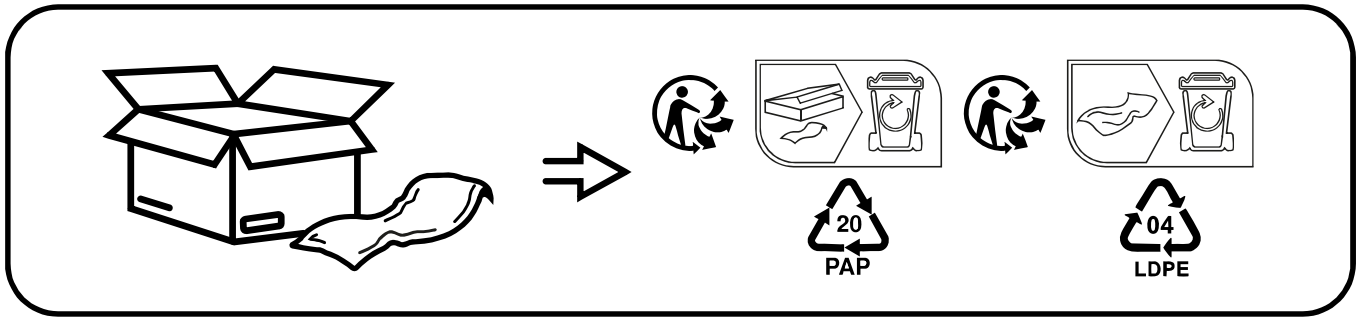

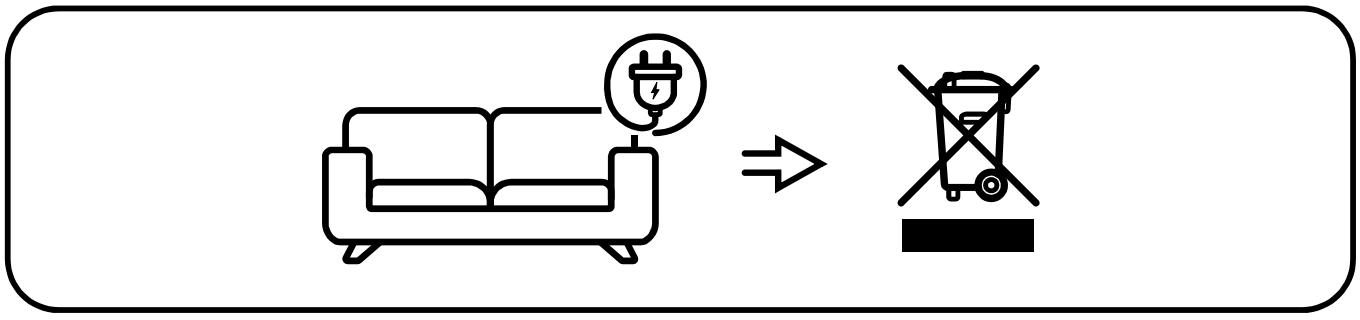



EN: Not suitable for children under 6 years

FR: Déconseillé aux enfants de moins de 6 ans

EN: Product disposal: contact your waste management

FR: Élimination du produit : contactez votre opérateur de gestiondes déchets.

