JULES

CANAPE 3 PLACES CONVERTIBLE

ENG / **ASSEMBLING INSTRUCTIONS**
FRE / **NOTICE DE MONTAGE**
GER / **MONTAGEANLEITUNG**
ITA / **ISTRUZIONI DI MONTAGGIO**
SPA / **INSTRUCCIONES DE MONTAJE**
POR / **INSTRUÇÕES DE MONTAGEM**

30 MIN

x2

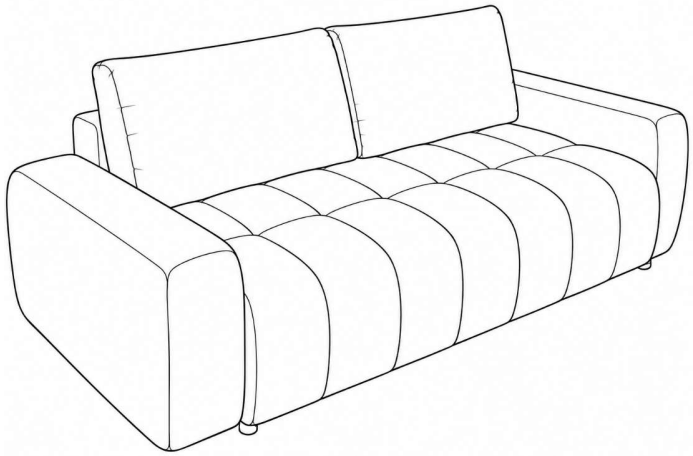





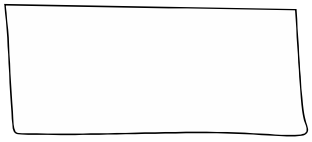

E x2

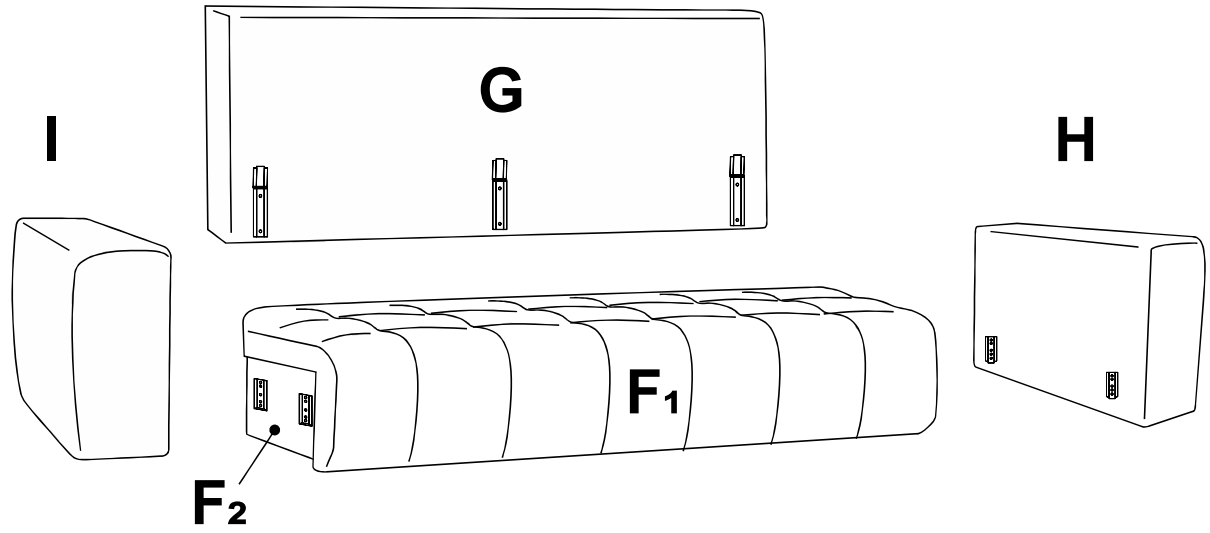

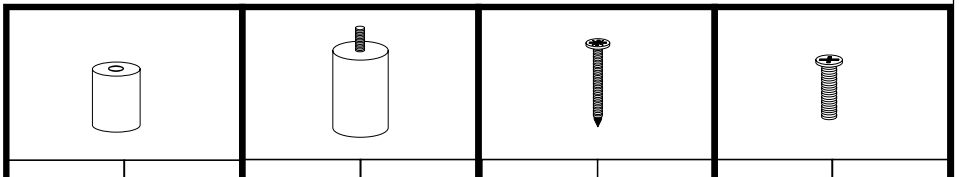

A	x6	B	x4	C	x6	D	x6

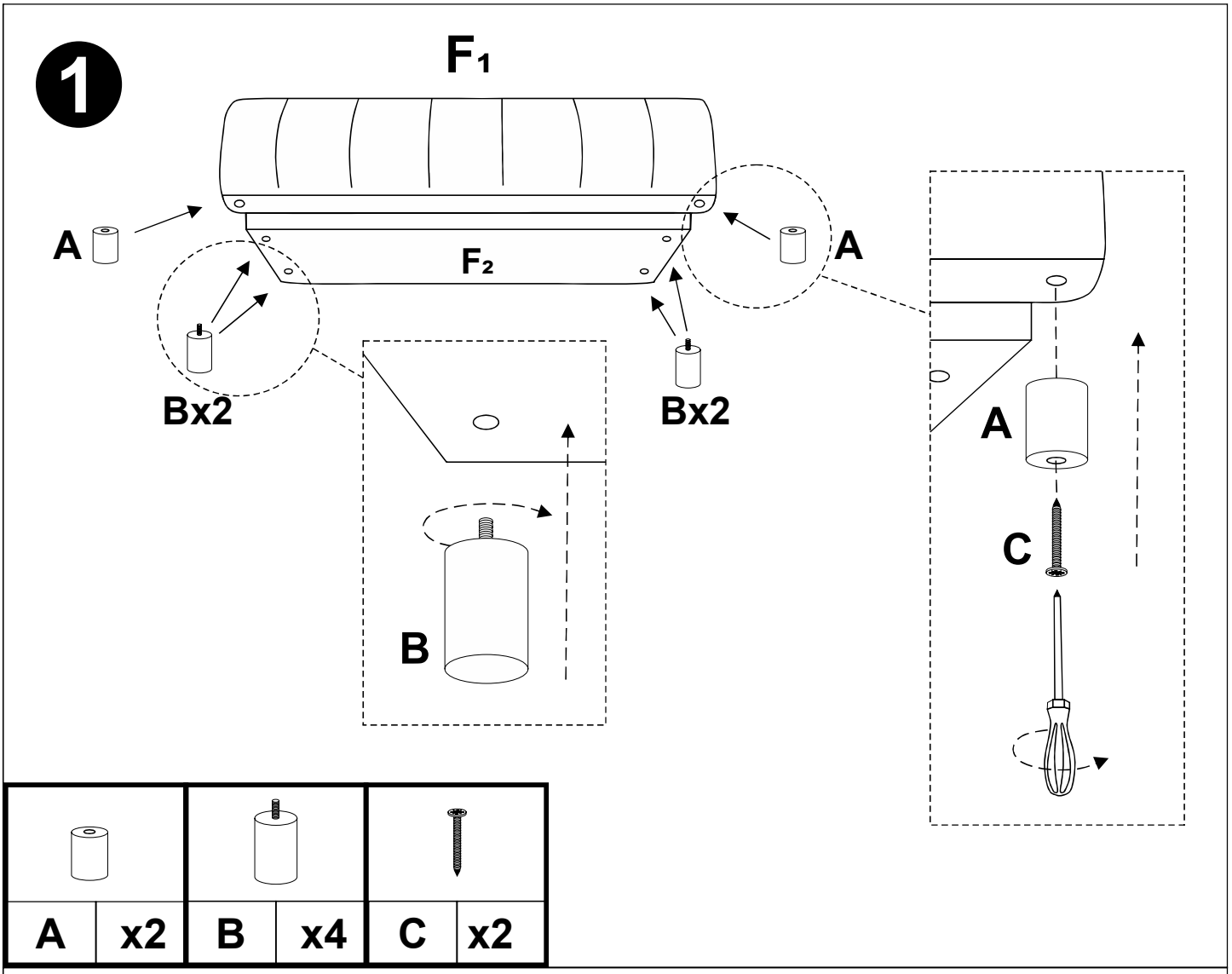
1
F1
F2
A
A
Bx2
Bx2
B
A
C
A x2
B x4
C x2

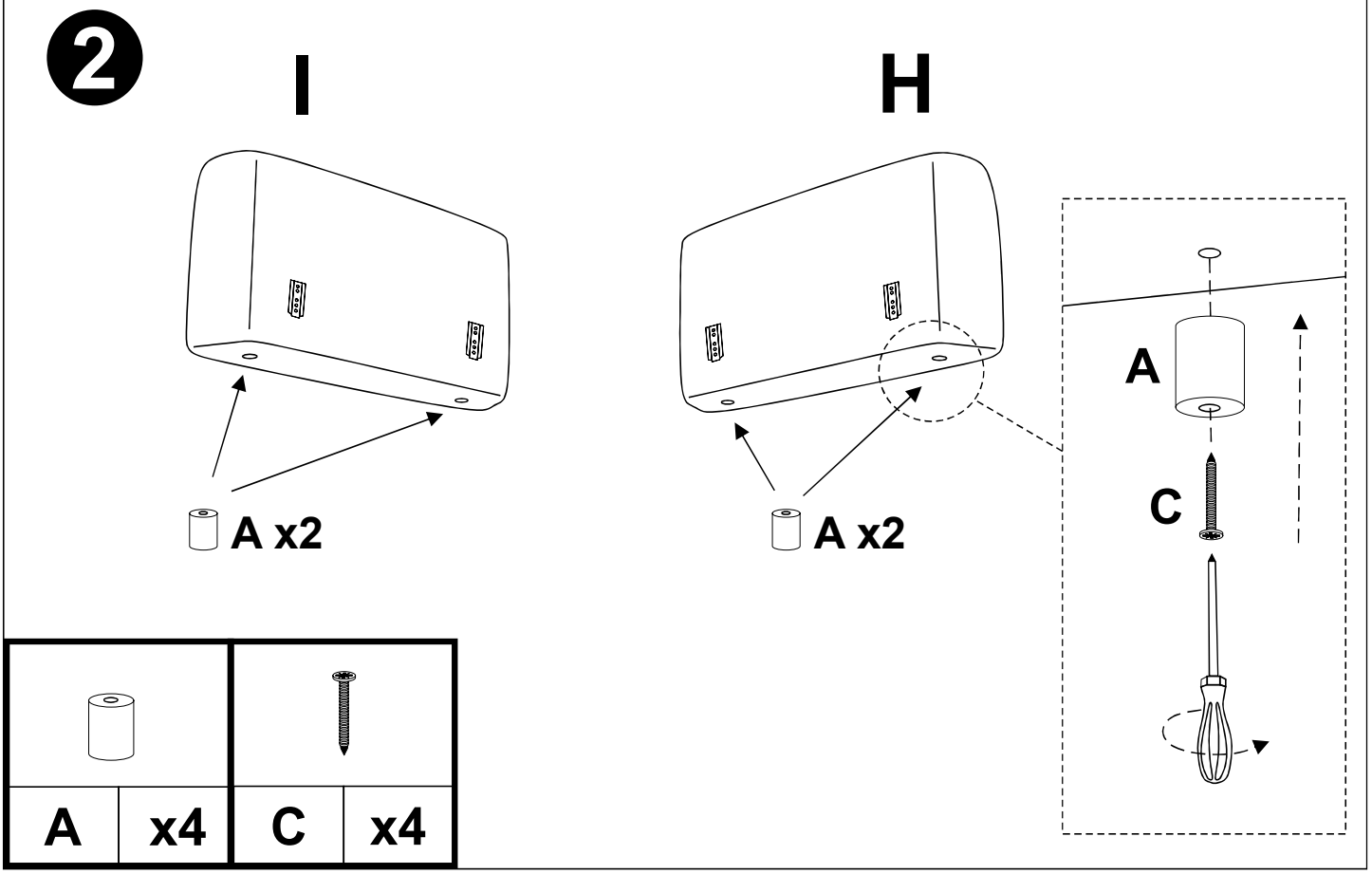
2
I
H
A x2
A x2
A
C
A x4
C x4

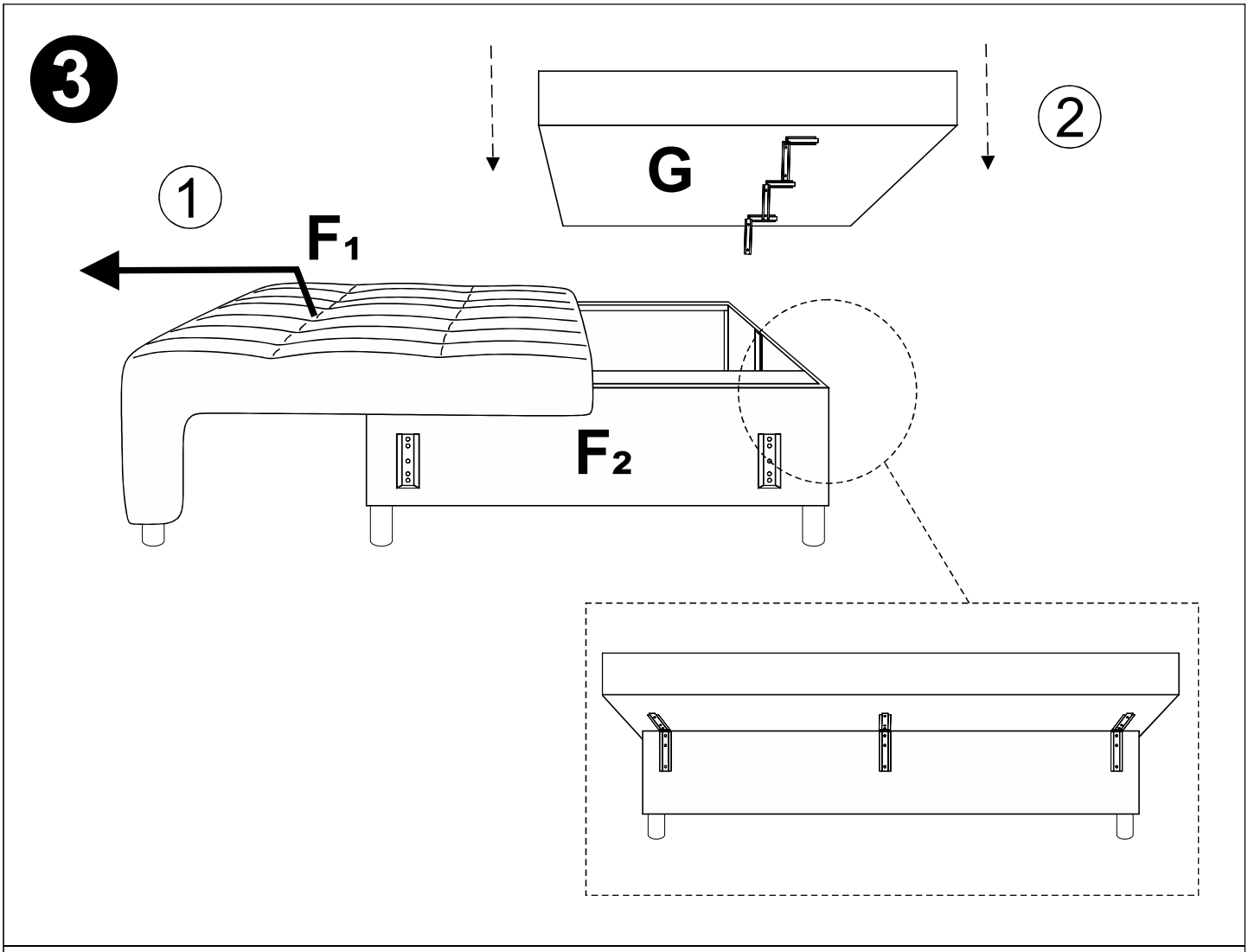
3
1
2
G
F1
F2

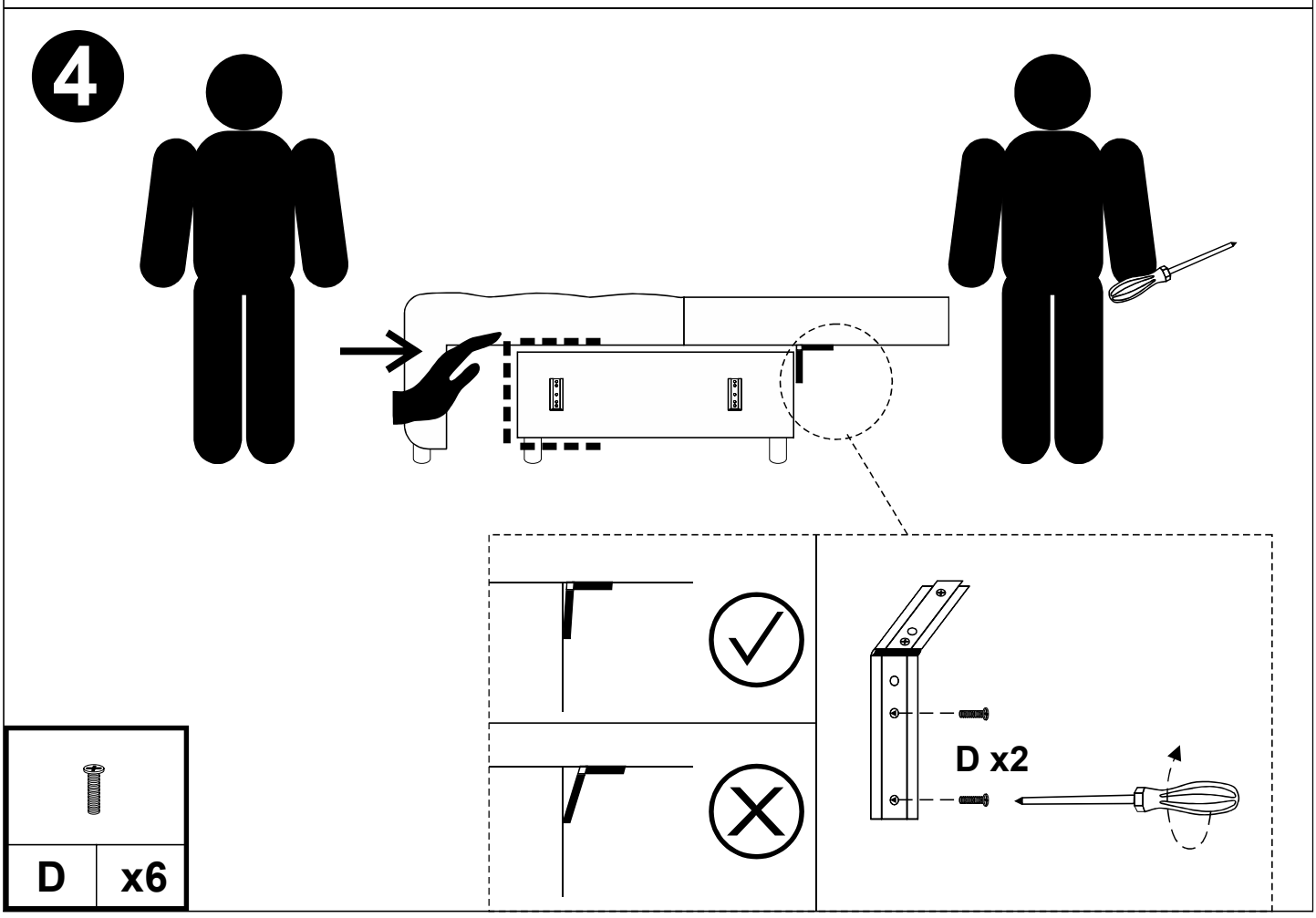
4
D x2
D
x6

5

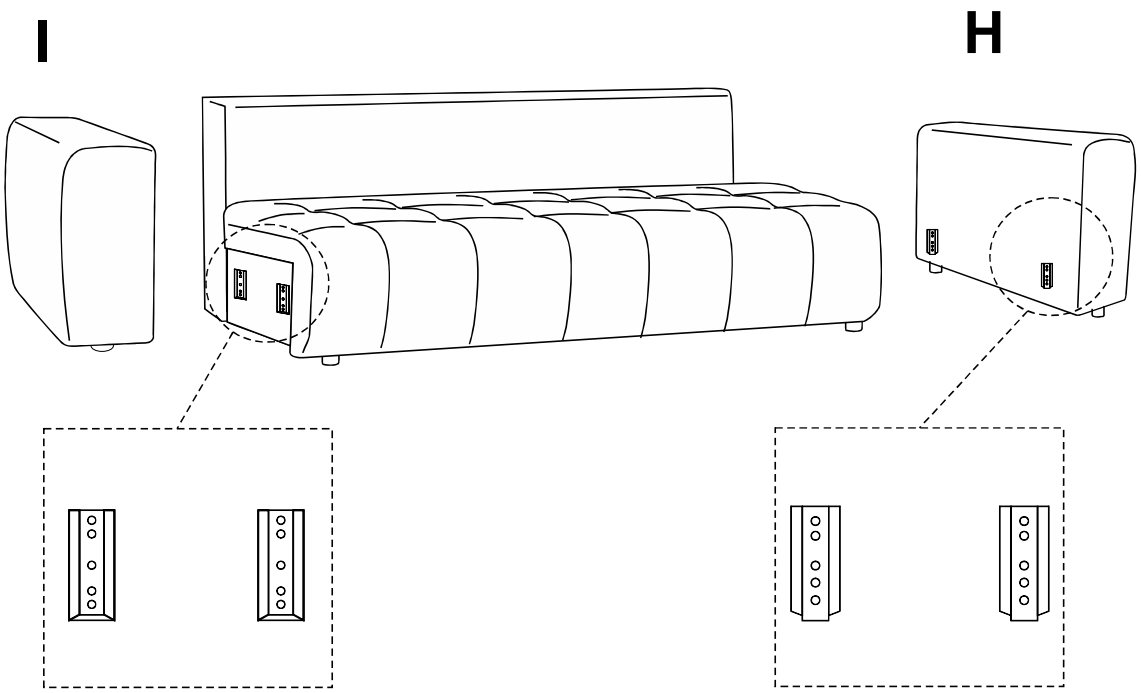

6

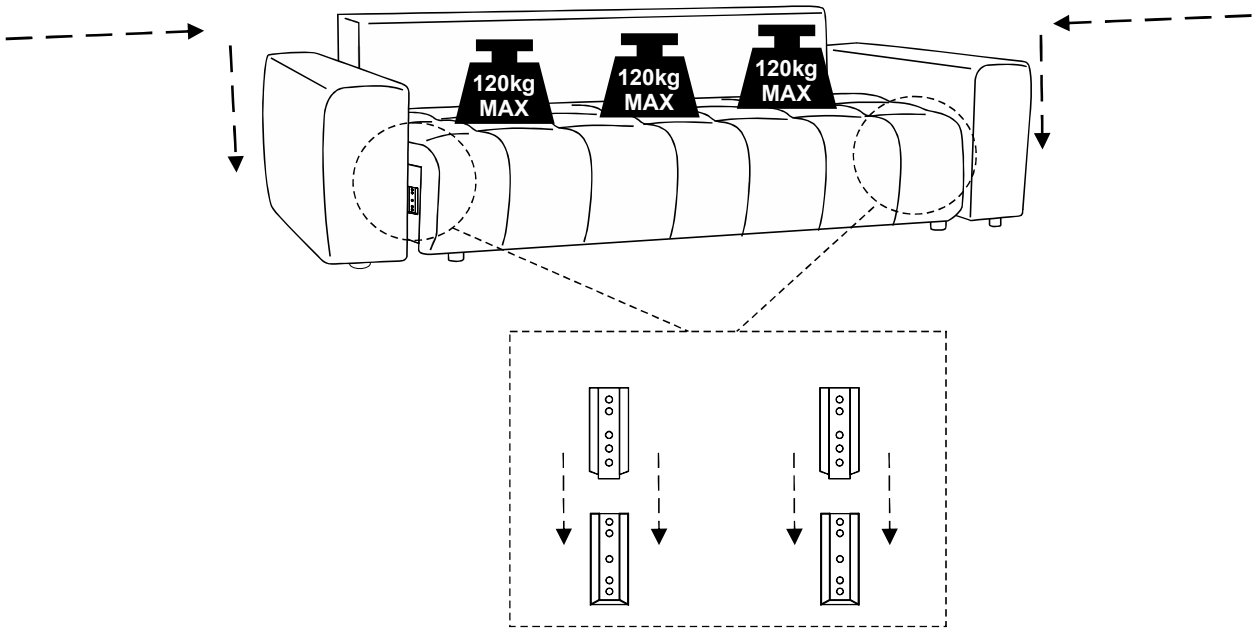

7

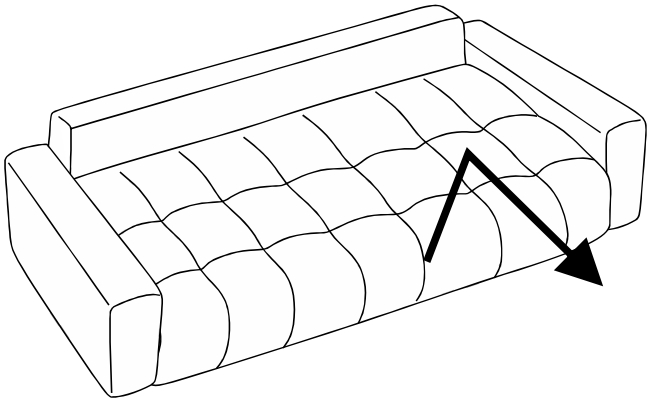

8

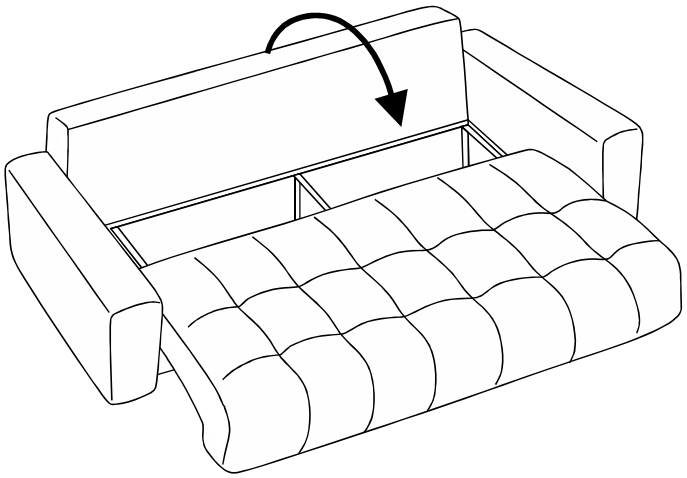

9

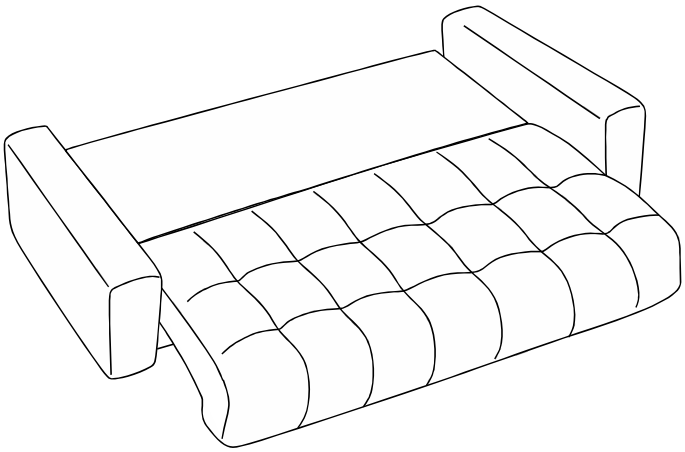

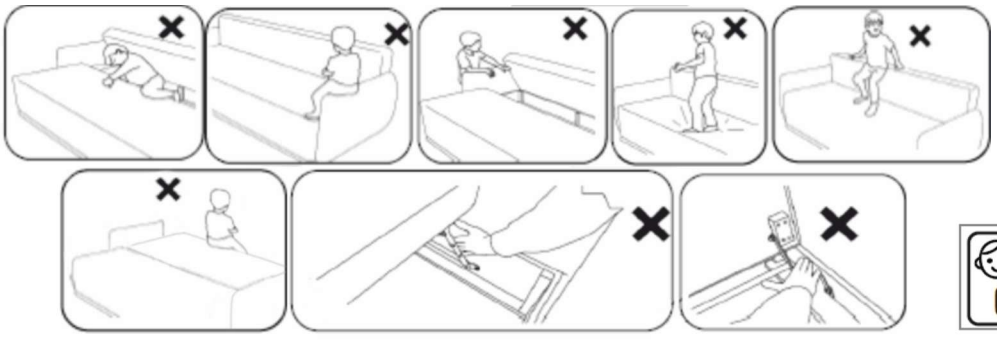



FR:
Déconseillé aux enfants de moins de 6 ans

EN:
Not suitable for children under 6 years